План на отметке +12.000; М1:100

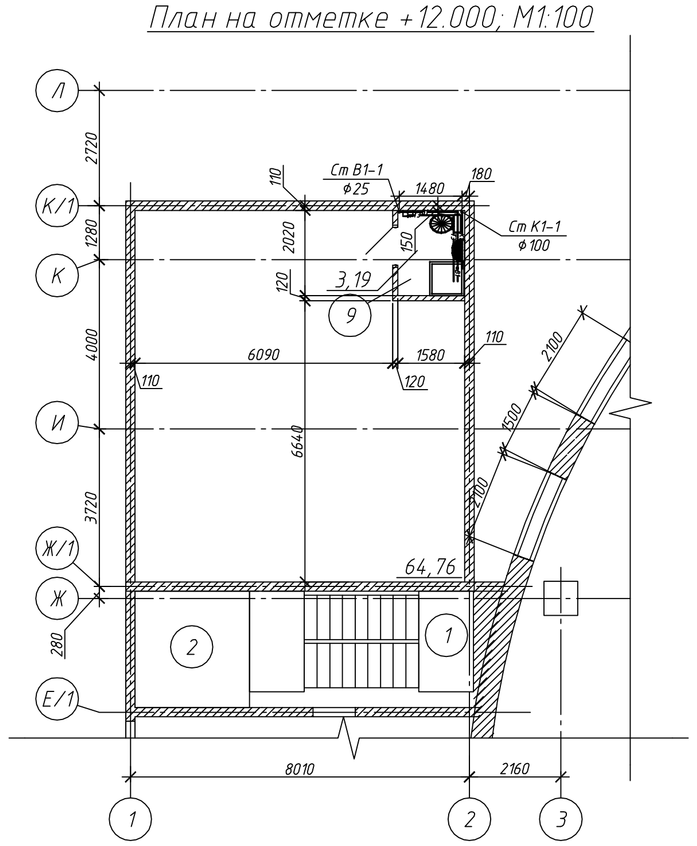

План на отметке +8.000; М1:100

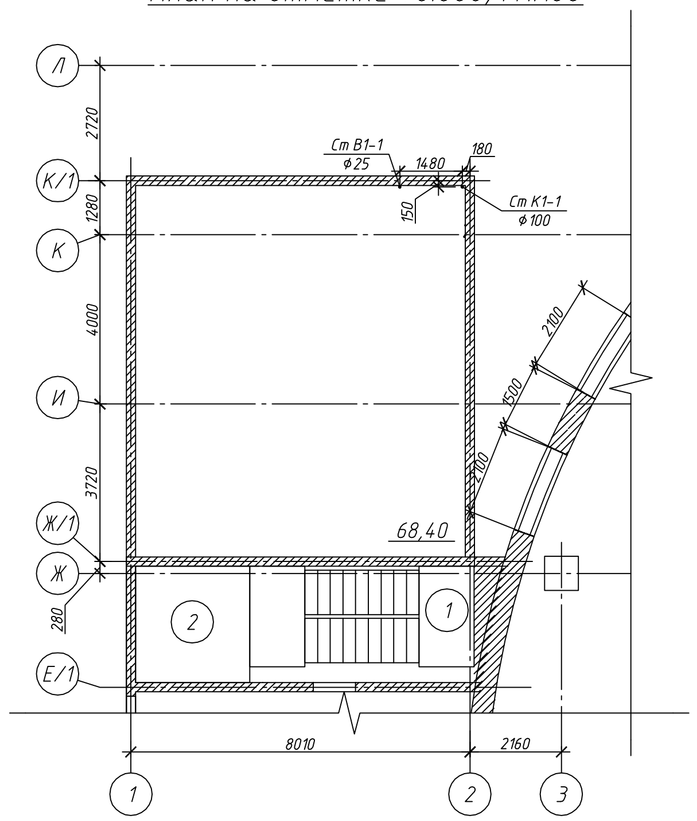

План на отметке +4.000; М1:100

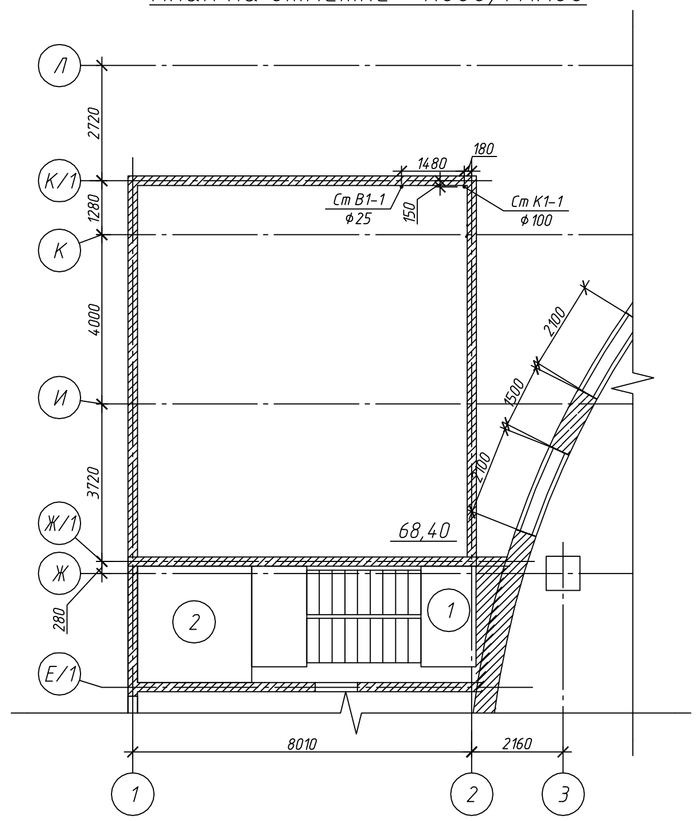

К1; М1:100

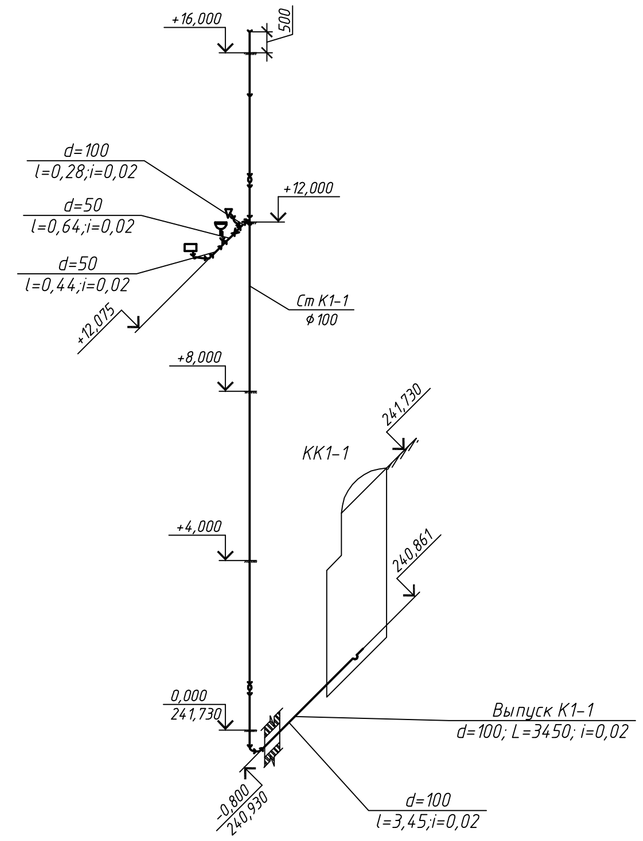

План на отметке 0.000; М1:100

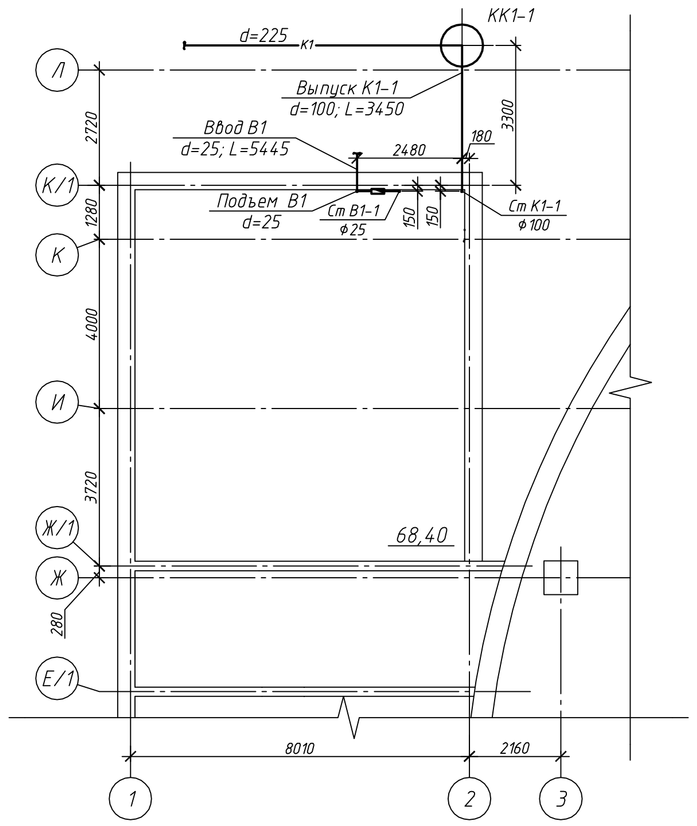

Узел прохода водопровода В1 или канализации К1 через фундамент

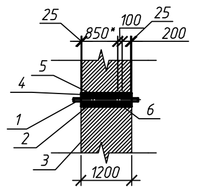

Условные обозначения

1 Трубопровод
2 Футляр из стальной трубы
3 Фундамент
4 Цементный раствор
5 Мятая глина
6 Смоляная прядь
* размер дан при толщине фундамента 1200мм, при другой толщине размер определяется по остаточному принципу

В1; М1:100

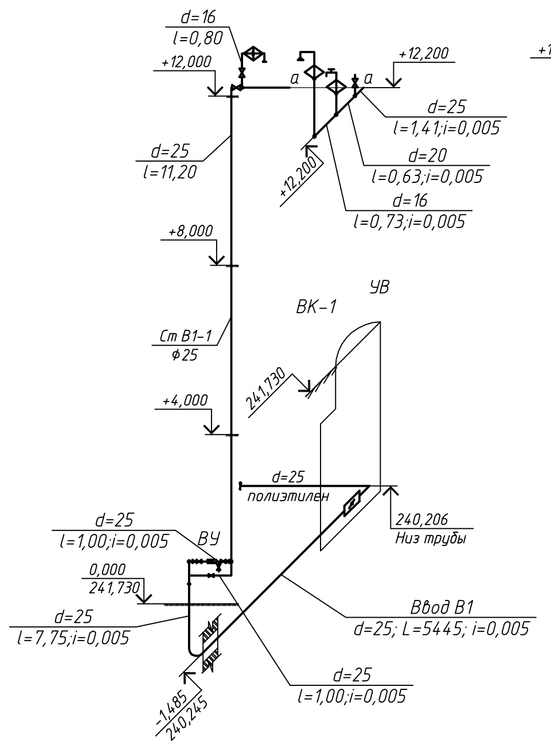

Т3; М1:100

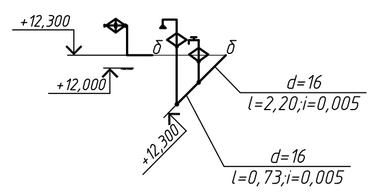

1. Отметки на аксонометрических схемах В1 и Т3 соответствуют оси трубы.
2. Отметки на аксонометрической схеме К1 соответствуют низу(лотку) трубы.

Условные обозначения

В1	Водопровод холодной воды
Т3	Водопровод горячей воды
К1	Хозяйственно-бытовая канализация

Инв. № подл.	Подп. и дата	Взам. инв. №